VIBROMAT

BP 5 – 62980 **NOYELLES-LES-VERMELLES**
Tel : 03.21.26.27.00 – Fax : 03.21.02.69.78
Email : commercial@vibromat.fr
Web : http://www.vibromat.com

Fabrication de produits en béton vibré

Version 1.0

20.02.2013

DOCUMENTATION PUITS D'INFILTRATION

Votre partenaire en assainissement et voirie

Les éléments de ce document ne sont pas contractuels.
VIBROMAT se réserve le droit de modifier tout produit sans avertissement préalable.

VIBROMAT
Fabrication de produits en béton vibré

BP 5 – 62980 **NOYELLES-LES-VERMELLES**
Tel : 03.21.26.27.00 – Fax : 03.21.02.69.78
Email : commercial@vibromat.fr
Web : http://www.vibromat.com
Version 1.0
23.03.2016

SOMMAIRE

PUIT D'INFILTRATION Ø800
ELEMENT PERFORE Ø800
ELEMENT DROIT Ø800
TETE POUR ELEMENTS Ø800

PUIT D'INFILTRATION Ø1000
ELEMENT PERFORE Ø1000
ELEMENT DROIT Ø1000
TETE POUR ELEMENTS Ø1000

PUIT D'INFILTRATION Ø1500
ELEMENT PERFORE & DROIT Ø1500
TETE POUR ELEMENTS Ø1500

PUIT D'INFILTRATION Ø2160
ELEMENTS Ø2160

PUIT D'INFILTRATION Ø900
ELEMENT PERFORE Ø900

SCHEMA DU PUIT D'INFILTRATION

S.A. au capital de 310 500 € - RCS BETHUNE B 379 838 386 – APE 2361Z – CCP LILLE 4626.95 Z
Les éléments de ce document ne sont pas contractuels.
VIBROMAT se réserve le droit de modifier tout produit sans avertissement préalable.

VIBROMAT

BP 5 – 62980 **NOYELLES-LES-VERMELLES**
Tel : 03.21.26.27.00 – Fax : 03.21.02.69.78
Email : commercial@vibromat.fr
Web : http://www.vibromat.com

Fabrication de produits en béton vibré

Version 1.0

20-02-2013

ELEMENT PERFORE Ø800

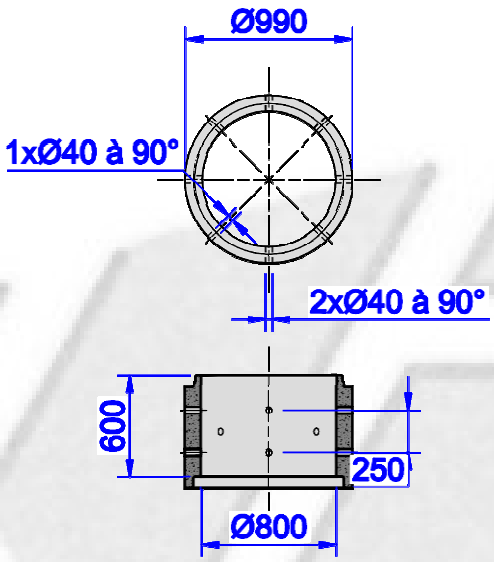

ELEMENT PERFORE 60cm

Sans échelons

Longueur utile :	60cm
Poids :	360kg

Infiltration :

Sans échelon	15L/s

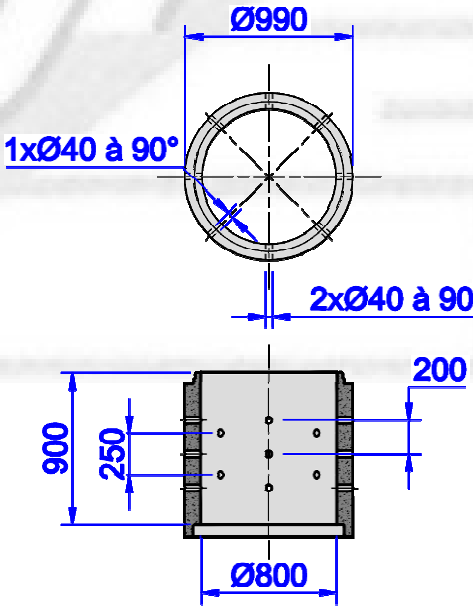

ELEMENT PERFORE 90cm

Sans échelons

Longueur utile :	90cm
Poids :	560kg

Infiltration :

Sans échelon	25L/s

S.A. au capital de 310 500 € - RCS BETHUNE B 379 838 386 – APE 2361Z – CCP LILLE 4626.95 Z
Les éléments de ce document ne sont pas contractuels.
VIBROMAT se réserve le droit de modifier tout produit sans avertissement préalable.

VIBROMAT

BP 5 – 62980 **NOYELLES-LES-VERMELLES**
Tel : 03.21.26.27.00 – Fax : 03.21.02.69.78
Email : commercial@vibromat.fr
Web : http://www.vibromat.com

Fabrication de produits en béton vibré

Version 1.0

14.10.2013

ELEMENT DROIT Ø800

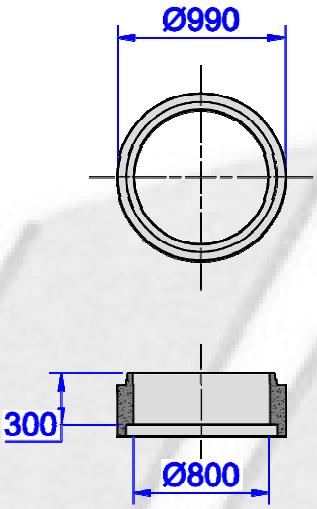

ELEMENT DROIT 30cm

Sans échelons

Longueur utile : 30cm
Poids : 180kg

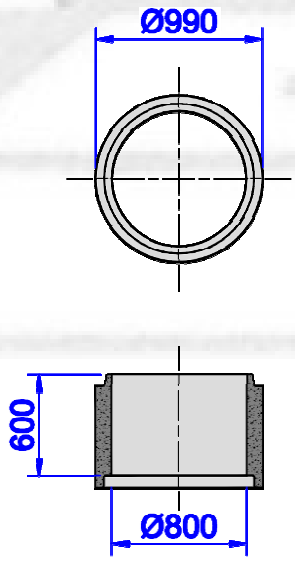

ELEMENT DROIT 60cm

Sans échelons

Longueur utile : 60cm
Poids : 360kg

ENTIERS CAD

VIBROMAT

BP 5 – 62980 **NOYELLES-LES-VERMELLES**
Tel : 03.21.26.27.00 – Fax : 03.21.02.69.78
Email : commercial@vibromat.fr
Web : http://www.vibromat.com

Fabrication de produits en béton vibré

Version 1.0

14.10.2013

ELEMENT DROIT Ø800

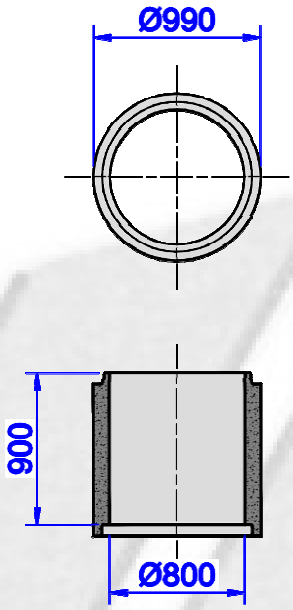

ELEMENT DROIT 90cm
Sans échelons

Longueur utile :	90cm
Poids :	560kg

S.A. au capital de 310 500 € - RCS BETHUNE B 379 838 386 – APE 2361Z – CCP LILLE 4626.95 Z
Les éléments de ce document ne sont pas contractuels.
VIBROMAT se réserve le droit de modifier tout produit sans avertissement préalable.

VIBROMAT

BP 5 – 62980 **NOYELLES-LES-VERMELLES**
Tel : 03.21.26.27.00 – Fax : 03.21.02.69.78
Email : commercial@vibromat.fr
Web : http://www.vibromat.com

Fabrication de produits en béton vibré

Version 1.0

20_02_2013

TETE POUR ELEMENTS Ø800

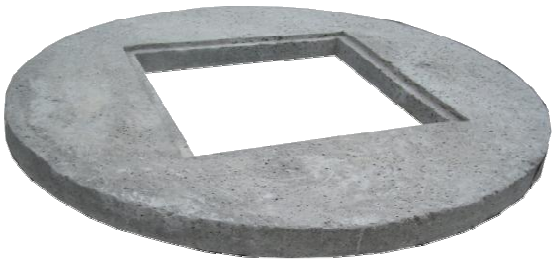

TAMPON Ø860 TROU 40x40

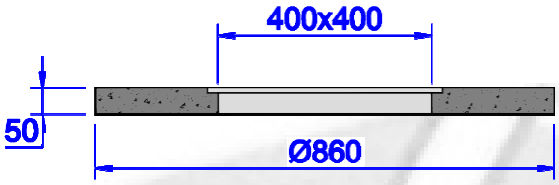

Poids : 68kg
Utilisation en espace vert ou piéton

TAMPON Ø860 PLEIN

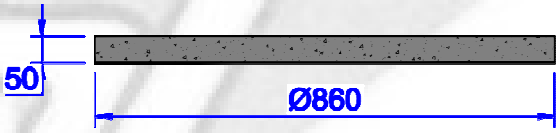

Poids : 70kg
Utilisation en espace vert ou piéton

DALLE REDUCTRICE
avec trou d'homme Ø600

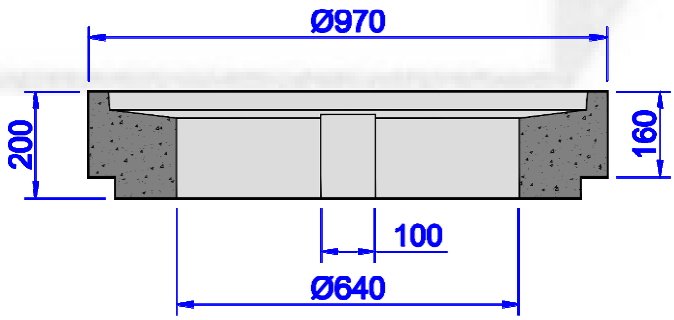

Poids : 70kg
Utilisation pour passage véhicules

Les éléments de ce document ne sont pas contractuels.
VIBROMAT se réserve le droit de modifier tout produit sans avertissement préalable.

VIBROMAT

BP 5 – 62980 **NOYELLES-LES-VERMELLES**
Tel : 03.21.26.27.00 – Fax : 03.21.02.69.78
Email : commercial@vibromat.fr
Web : http://www.vibromat.com

Fabrication de produits en béton vibré

Version 1.0

20.02.2013

ELEMENT PERFORE Ø1000

ELEMENT PERFORES 60cm

Avec ou sans échelons

Longueur utile : 60cm
Poids : 410kg

Infiltration :
Avec échelon 12,5L/s
Sans échelon 16L/s

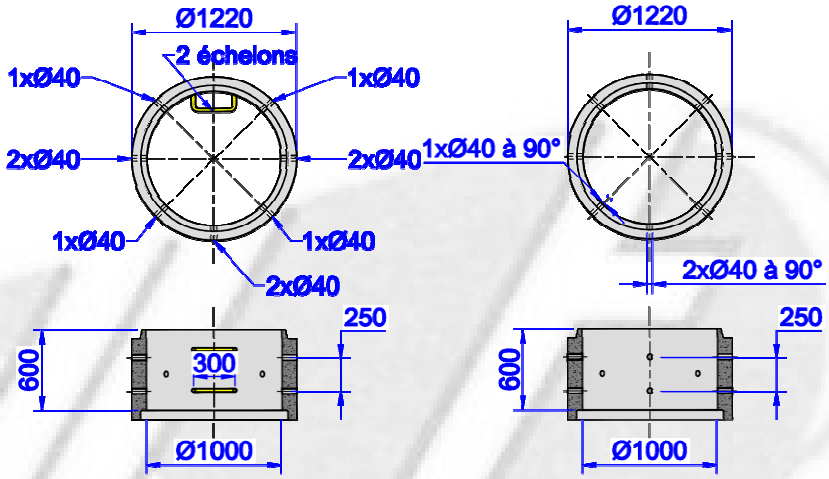

ELEMENT PERFORES 90cm

Avec ou sans échelons

Longueur utile : 90cm
Poids : 772kg

Infiltration :
Avec échelon 25L/s
Sans échelon 31L/s

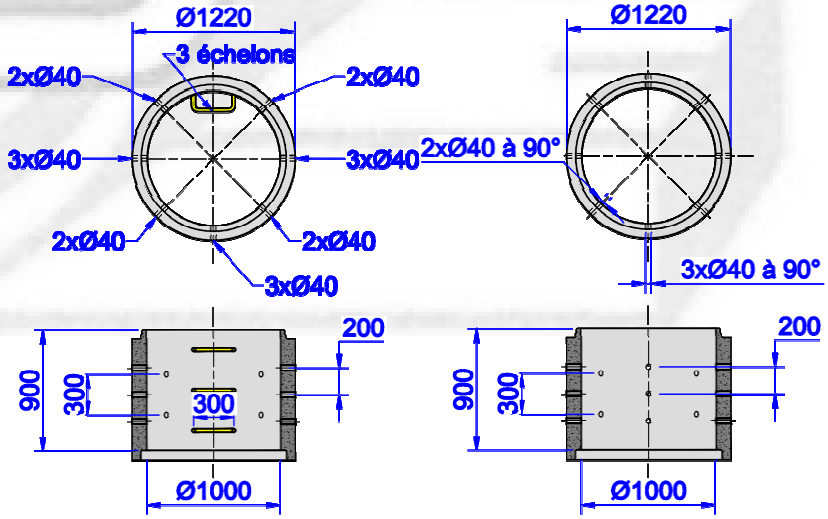

Les éléments de ce document ne sont pas contractuels.
VIBROMAT se réserve le droit de modifier tout produit sans avertissement préalable.

VIBROMAT

BP 5 – 62980 **NOYELLES-LES-VERMELLES**
Tel : 03.21.26.27.00 – Fax : 03.21.02.69.78
Email : commercial@vibromat.fr
Web : http://www.vibromat.com

Fabrication de produits en béton vibré

Version 1.0

14.10.2013

ELEMENT DROIT Ø1000

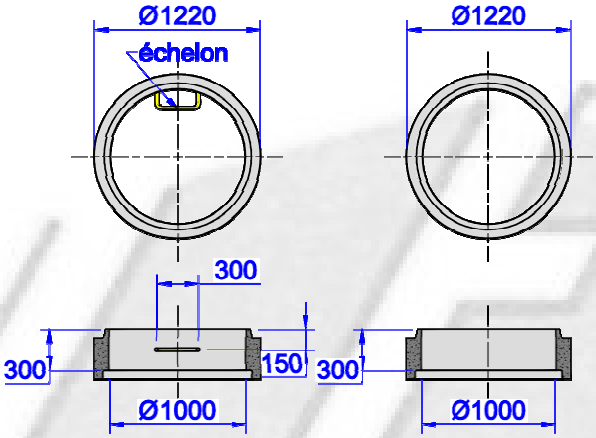

ELEMENT DROIT 30cm

Avec ou sans échelons

Longueur utile : 30cm
Poids : 205kg

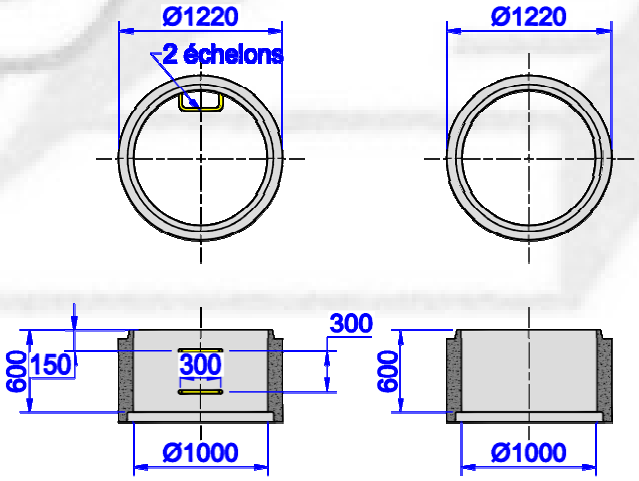

ELEMENT DROIT 60cm

Avec ou sans échelons

Longueur utile : 60cm
Poids : 410kg

S.A. au capital de 310 500 € - RCS BETHUNE B 379 838 386 – APE 2361Z – CCP LILLE 4626.95 Z
Les éléments de ce document ne sont pas contractuels.
VIBROMAT se réserve le droit de modifier tout produit sans avertissement préalable.

VIBROMAT

BP 5 – 62980 **NOYELLES-LES-VERMELLES**
Tel : 03.21.26.27.00 – Fax : 03.21.02.69.78
Email : commercial@vibromat.fr
Web : http://www.vibromat.com

Fabrication de produits en béton vibré

Version 1.0

14.10.2013

ELEMENT DROIT Ø1000

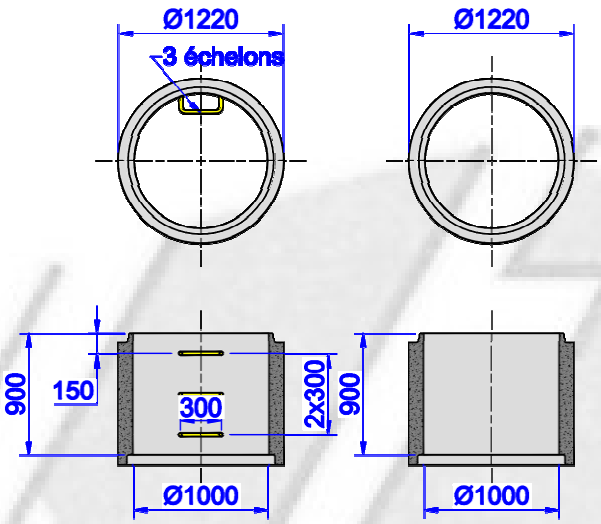

ELEMENT DROIT 90cm
Avec ou sans échelons

Longueur utile :	90cm
Poids :	772kg

S.A. au capital de 310 500 € - RCS BETHUNE B 379 838 386 – APE 2361Z – CCP LILLE 4626.95 Z
Les éléments de ce document ne sont pas contractuels.
VIBROMAT se réserve le droit de modifier tout produit sans avertissement préalable.

VIBROMAT

BP 5 – 62980 **NOYELLES-LES-VERMELLES**
Tel : 03.21.26.27.00 – Fax : 03.21.02.69.78
Email : commercial@vibromat.fr
Web : http://www.vibromat.com

Fabrication de produits en béton vibré

Version 1.0

20-02-2013

TETE POUR ELEMENTS Ø1000

TAMPON Ø1070 TROU 40x40

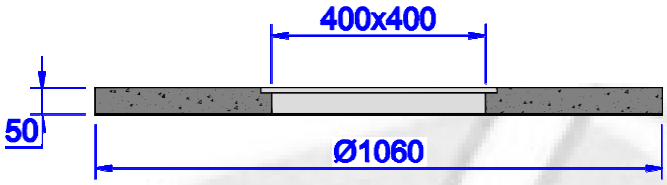

Poids : 210kg
Utilisation en espace vert ou piéton

TAMPON Ø1070 PLEIN

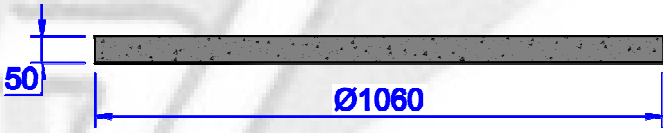

Poids : 240kg
Utilisation en espace vert ou piéton

Les éléments de ce document ne sont pas contractuels.
VIBROMAT se réserve le droit de modifier tout produit sans avertissement préalable.

VIBROMAT

BP 5 – 62980 **NOYELLES-LES-VERMELLES**
Tel : 03.21.26.27.00 – Fax : 03.21.02.69.78
Email : commercial@vibromat.fr
Web : http://www.vibromat.com

Fabrication de produits en béton vibré

Version 1.0

20-02-2013

TETE POUR ELEMENTS Ø1000

DALLE REDUCTRICE ep.20cm
avec trou d'homme Ø600

Poids : 338kg
Utilisation pour passage véhicules

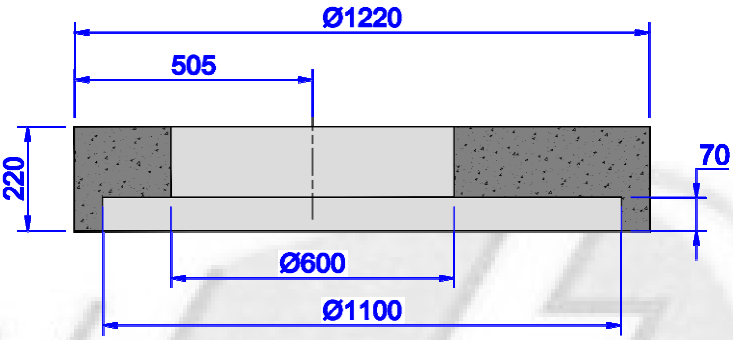

DALLE REDUCTRICE ep.67cm
avec trou d'homme Ø600

Poids : 495kg
Utilisation pour passage véhicules

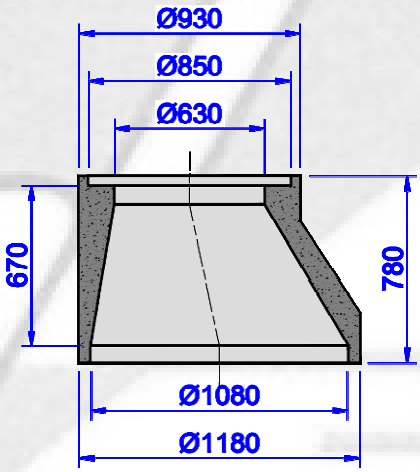

Les éléments de ce document ne sont pas contractuels.
VIBROMAT se réserve le droit de modifier tout produit sans avertissement préalable.

VIBROMAT

BP 5 – 62980 **NOYELLES-LES-VERMELLES**
Tel : 03.21.26.27.00 – Fax : 03.21.02.69.78
Email : commercial@vibromat.fr
Web : http://www.vibromat.com

Fabrication de produits en béton vibré

Version 1.0

14.10.2013

ELEMENT PERFORE & DROIT Ø1500

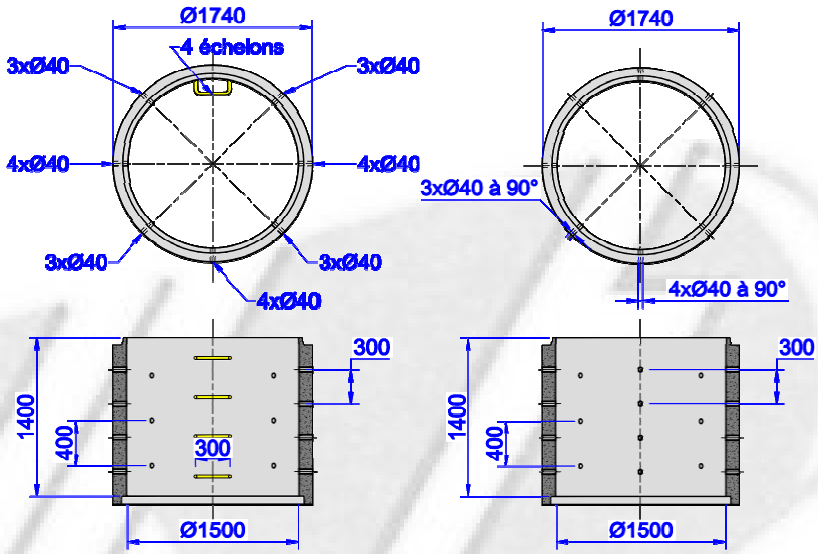

ELEMENT PERFORE 140cm

Avec ou sans échelons

Longueur utile :	140cm
Poids :	2T460

Infiltration :

Avec échelon	44L/s
Sans échelon	52L/s

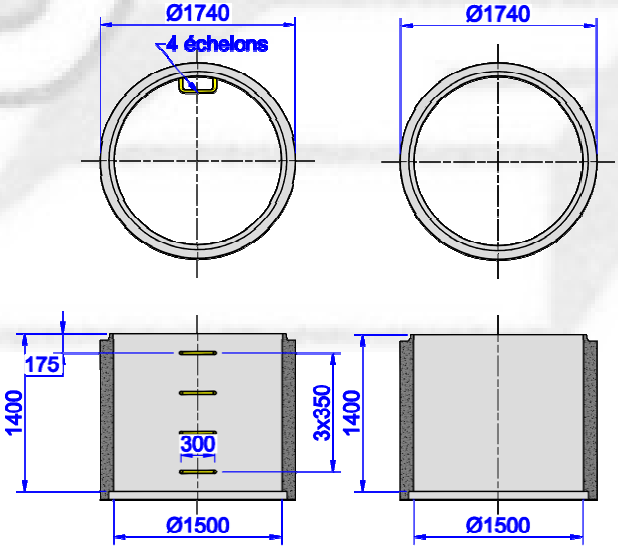

ELEMENT DROIT 140cm

Avec ou sans échelons

Longueur utile :	140cm
Poids :	2T460

S.A. au capital de 310 500 € - RCS BETHUNE B 379 838 386 – APE 2361Z – CCP LILLE 4626.95 Z
Les éléments de ce document ne sont pas contractuels.
VIBROMAT se réserve le droit de modifier tout produit sans avertissement préalable.

VIBROMAT
Fabrication de produits en béton vibré

BP 5 – 62980 **NOYELLES-LES-VERMELLES**
Tel : 03.21.26.27.00 – Fax : 03.21.02.69.78
Email : commercial@vibromat.fr
Web : http://www.vibromat.com

Version 1.0

14.10.2013

TETE POUR ELEMENTS Ø1500

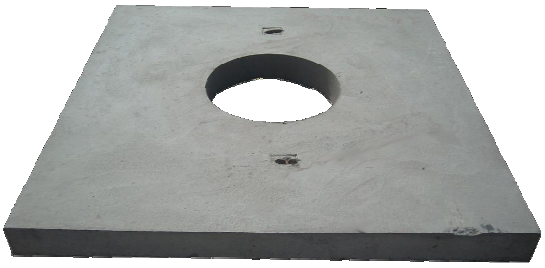

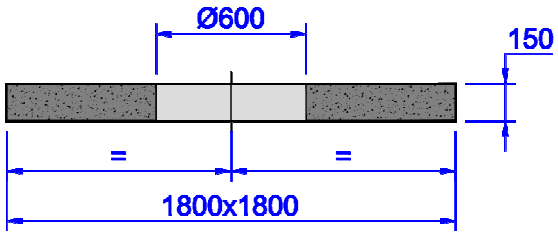

DALLE 180x180x15
avec trou d'homme
Ø600 centré ou excentré

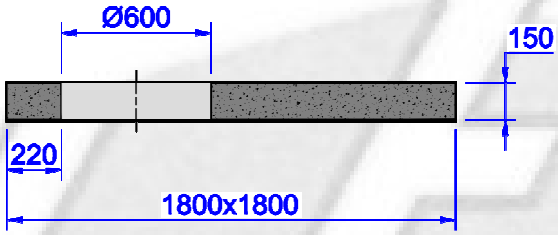

Poids : 1100kg

ENTIERS CAD

S.A. au capital de 310 500 € - RCS BETHUNE B 379 838 386 – APE 2361Z – CCP LILLE 4626.95 Z
Les éléments de ce document ne sont pas contractuels.
VIBROMAT se réserve le droit de modifier tout produit sans avertissement préalable.

VIBROMAT

BP 5 – 62980 **NOYELLES-LES-VERMELLES**
Tel : 03.21.26.27.00 – Fax : 03.21.02.69.78
Email : commercial@vibromat.fr
Web : http://www.vibromat.com

Fabrication de produits en béton vibré

Version 1.0

29.05.2013

ELEMENTS Ø2160

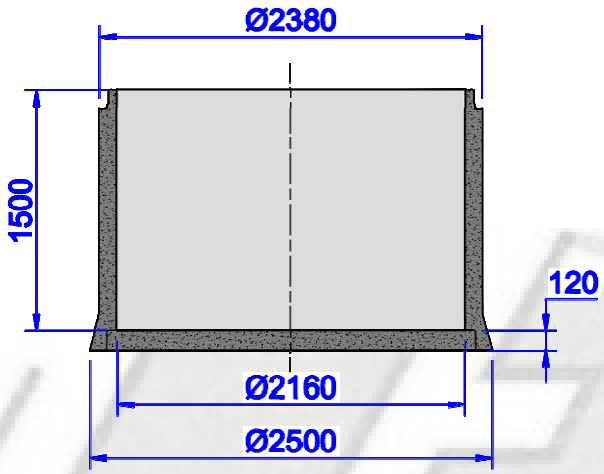

ELEMENT DE FOND
Perforé ou Plein

Longueur utile : 150cm
Poids : 3T900

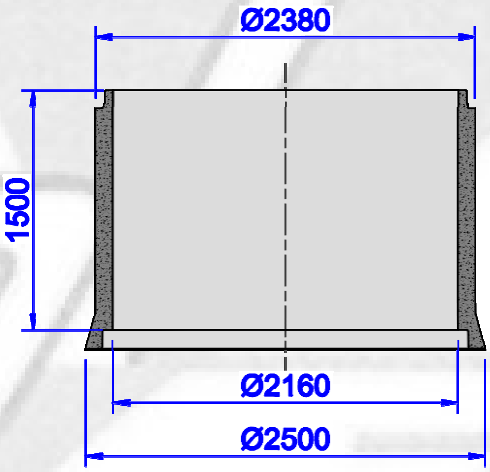

ELEMENT DROIT Ht150
Perforé ou Plein

Longueur utile : 150cm
Poids : 2T800

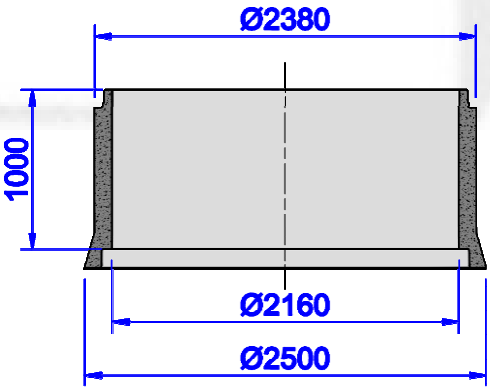

ELEMENT DROIT Ht100
Perforé ou Plein

Longueur utile : 100cm
Poids : 1T130

S.A. au capital de 310 500 € - RCS BETHUNE B 379 838 386 – APE 2361Z – CCP LILLE 4626.95 Z
Les éléments de ce document ne sont pas contractuels.
VIBROMAT se réserve le droit de modifier tout produit sans avertissement préalable.

VIBROMAT

BP 5 – 62980 **NOYELLES-LES-VERMELLES**
Tel : 03.21.26.27.00 – Fax : 03.21.02.69.78
Email : commercial@vibromat.fr
Web : http://www.vibromat.com

Fabrication de produits en béton vibré

Version 1.0

29.05.2013

ELEMENTS Ø2160

DALLE epaisseur 20cm

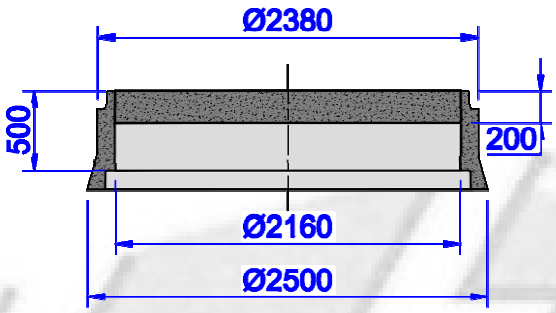

Longueur utile : 50cm
Poids : 1T600

DALLE epaisseur 10cm

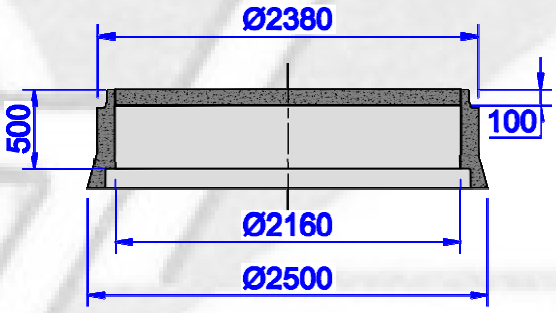

Longueur utile : 50cm
Poids : 0T800

Les éléments de ce document ne sont pas contractuels.
VIBROMAT se réserve le droit de modifier tout produit sans avertissement préalable.

VIBROMAT
Fabrication de produits en béton vibré

BP 5 – 62980 **NOYELLES-LES-VERMELLES**
Tel : 03.21.26.27.00 – Fax : 03.21.02.69.78
Email : commercial@vibromat.fr
Web : http://www.vibromat.com
Version 1.0

23.03.2016

ELEMENT PERFORE Ø900

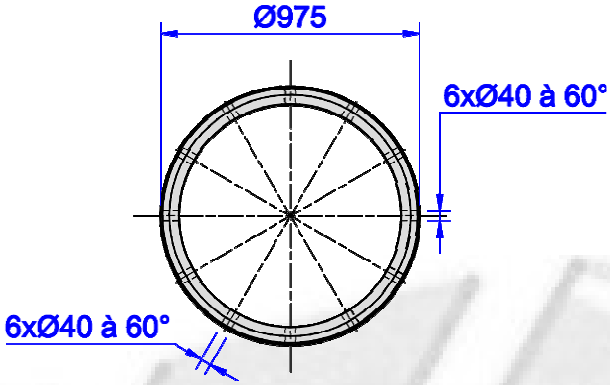

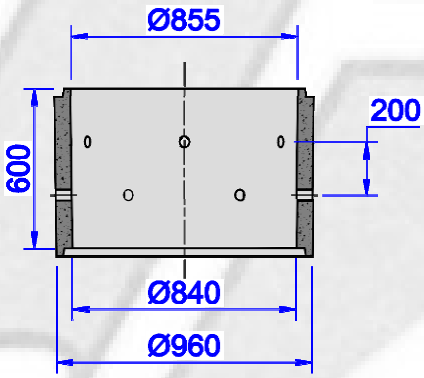

ELEMENT PERFORE Ø900
Sans échelons

Longueur utile : 60cm
Poids : 244kg

Les éléments de ce document ne sont pas contractuels.
VIBROMAT se réserve le droit de modifier tout produit sans avertissement préalable.

VIBROMAT

BP 5 – 62980 **NOYELLES-LES-VERMELLES**
Tel : 03.21.26.27.00 – Fax : 03.21.02.69.78
Email : commercial@vibromat.fr
Web : http://www.vibromat.com

Fabrication de produits en béton vibré

Version 1.0

20 02 2013

SCHEMA DU PUIT D'INFILTRATION

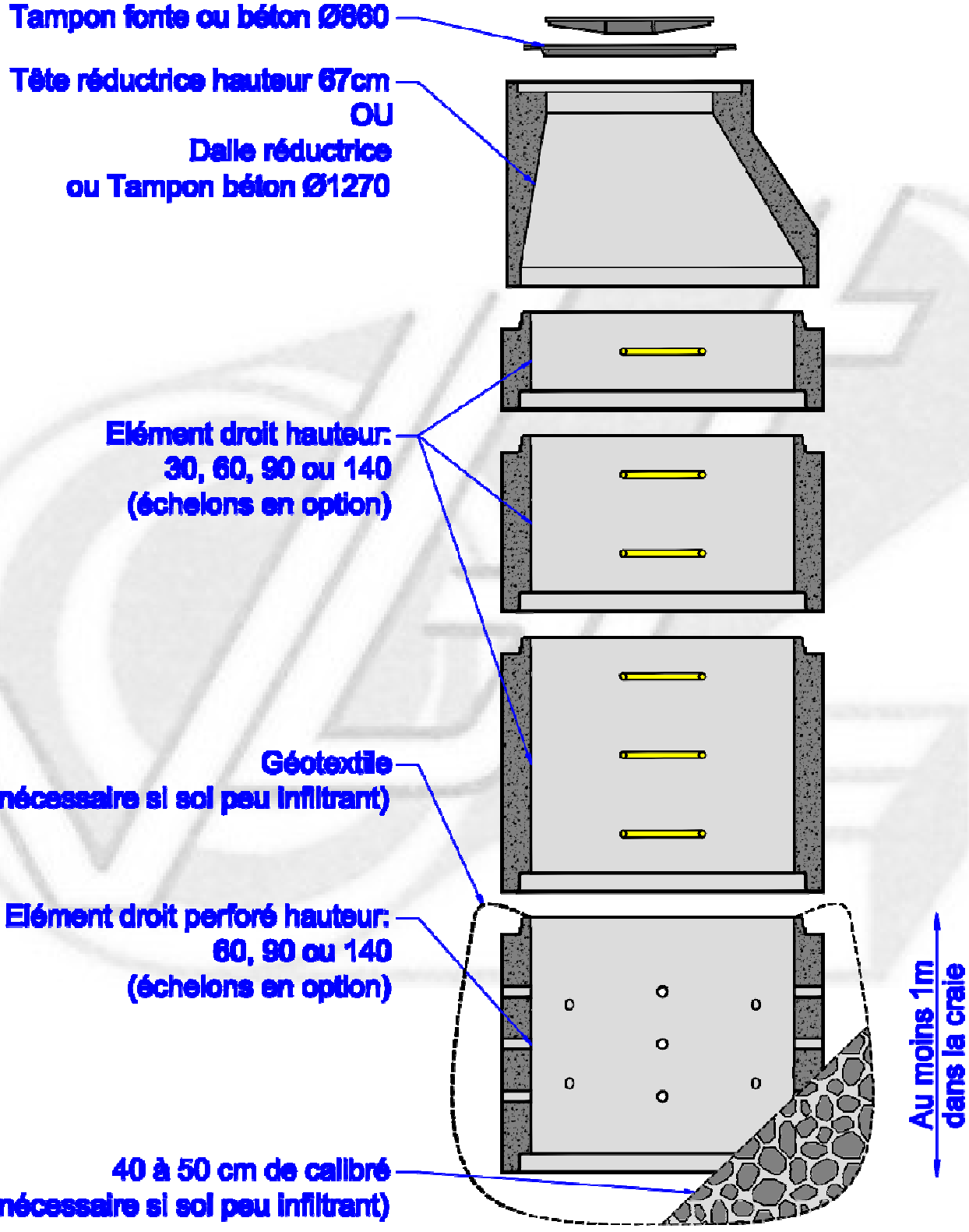

S.A. au capital de 310 500 € - RCS BETHUNE B 379 838 386 – APE 2361Z – CCP LILLE 4626.95 Z
Les éléments de ce document ne sont pas contractuels.
VIBROMAT se réserve le droit de modifier tout produit sans avertissement préalable.